PLASTIFARM

ESPECIFICACIONES FÍSICAS

VISTA LATERAL

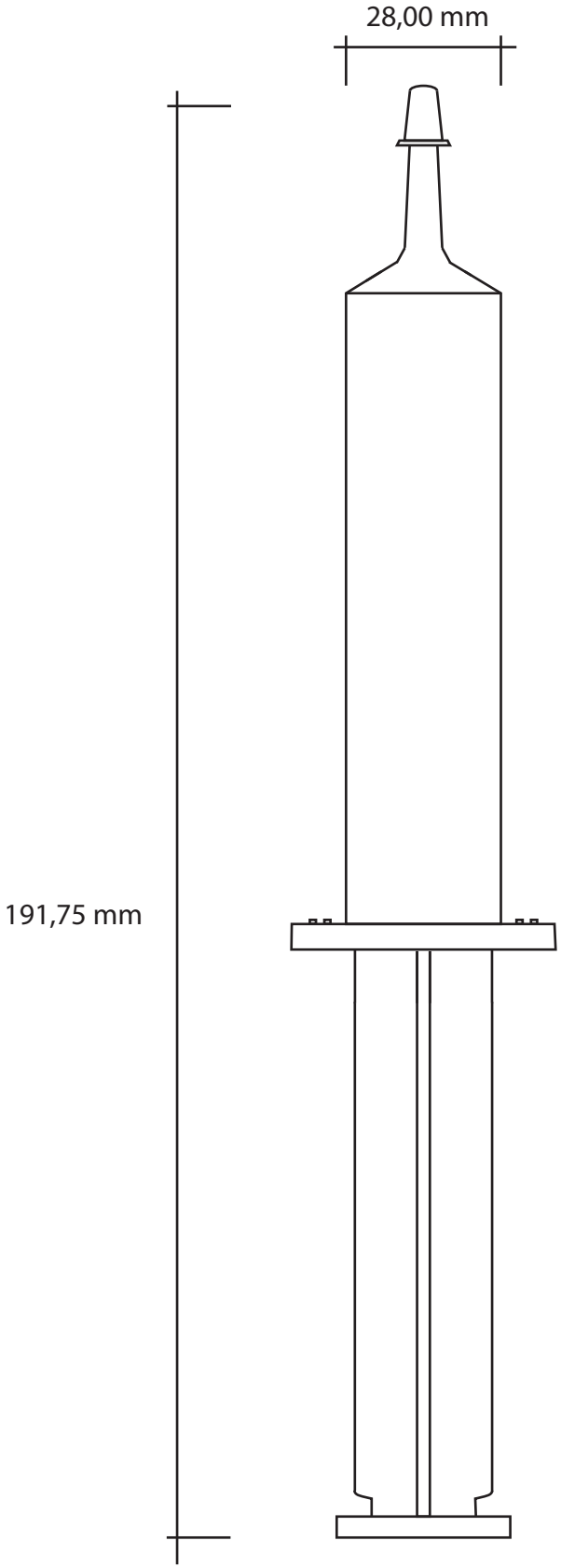

APROBADO POR: DEPARTAMENTO CONTROL DE CALIDAD	FECHA DE ELABORACIÓN 10/05/2022